A.
MENUISERIE COULISSANTE

FORZA METAL

www.forza-metal.com

SOMMAIRE

Menuiserie Coulissante

A1 Série 23000 ..... P07 - 10

A2 Série 34000.....P11 - 14

A3 Série 41000 .....P15 - 18

A1.
SÉRIE 23000

Menuiserie coulissante

Réf	Séction	Désignation
23116	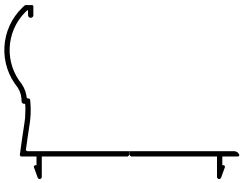	**COUVRE JOINT SÉPARÉ**
23205	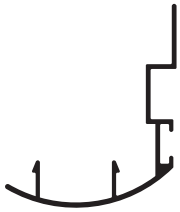	**CHICANE**
23221	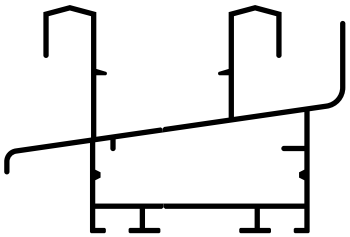	**CADRE COULISSANT SANS COUVRE JOINT AVEC REJET D'EAU**
23221 C	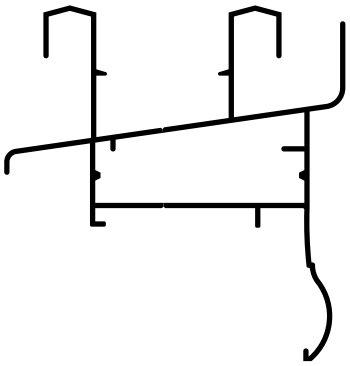	**CADRE COULISSANT AVEC COUVRE JOINT AVEC REJET D'EAU**
23101	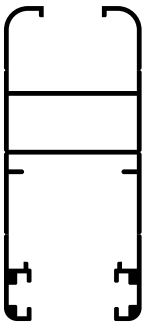	**OUVRANT COULISSANT SIMPLE VITRAGE**
23101 DW	?	**OUVRANT COULISSANT DOUBLE VITRAGE**

23205

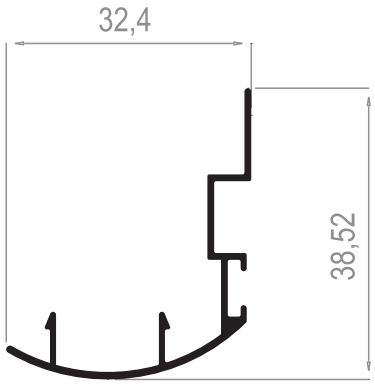

23221

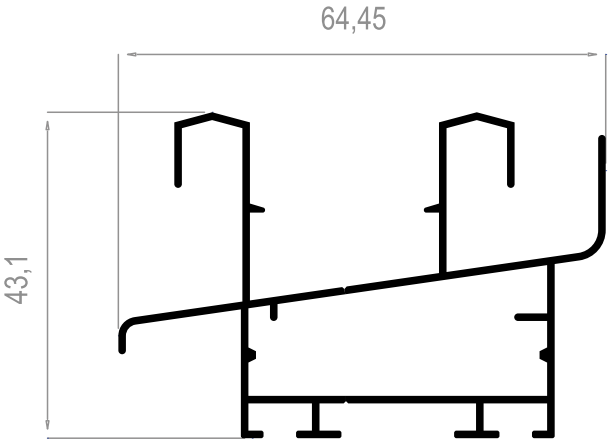

23101

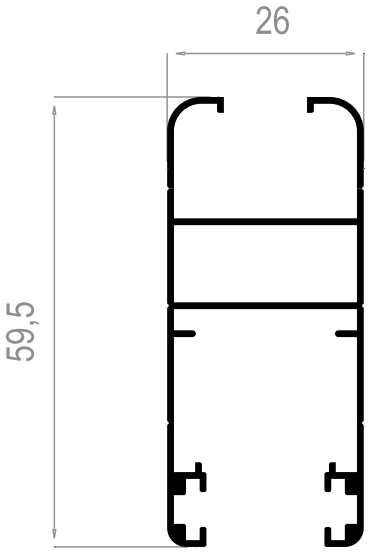

23116

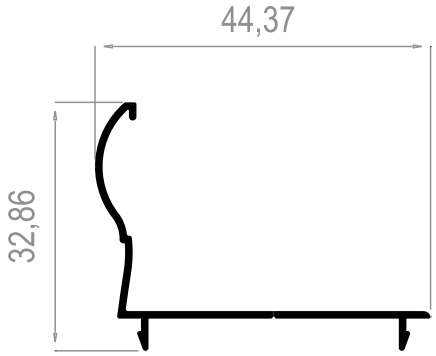

23221C

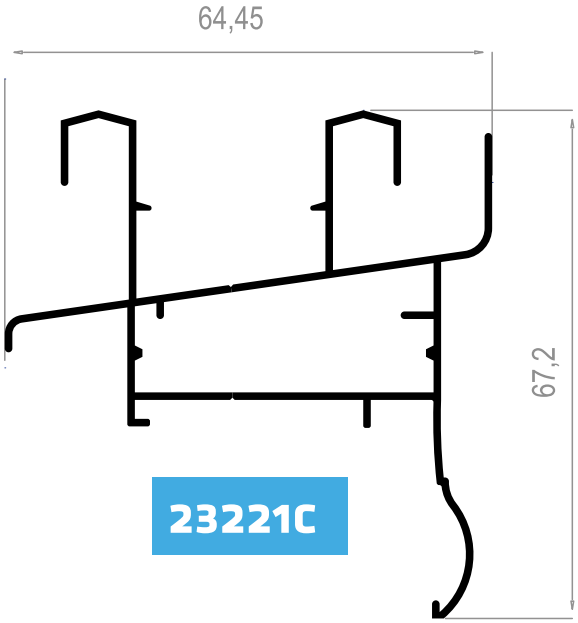

23101 DW

A2.
SÉRIE 34000

Menuiserie coulissante

Réf	Séction	Désignation
34116	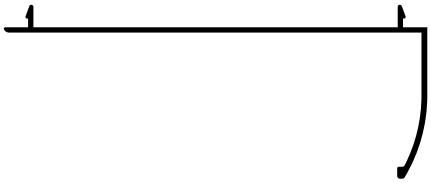	**COUVRE JOINT SÉPARÉ**
34205	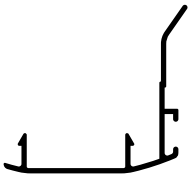	**CHICANE**
34221	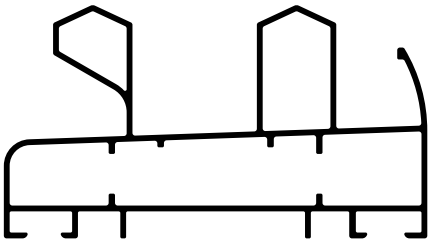	**CADRE COULISSANT SANS COUVRE JOINT**
34101	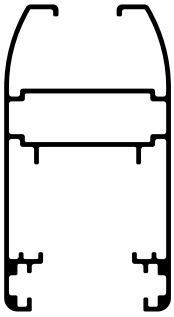	**OUVRANT COULISSANT SIMPLE VITRAGE**

SÉRIE 34000

34116

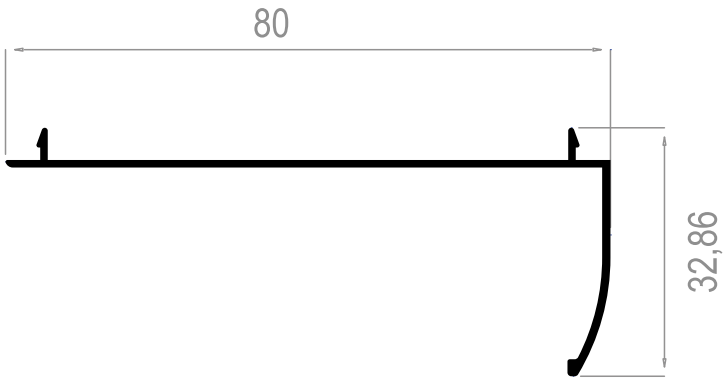

34205

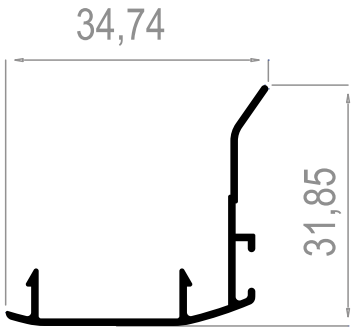

34101

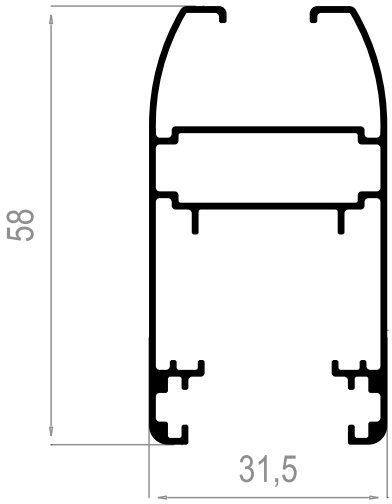

34221

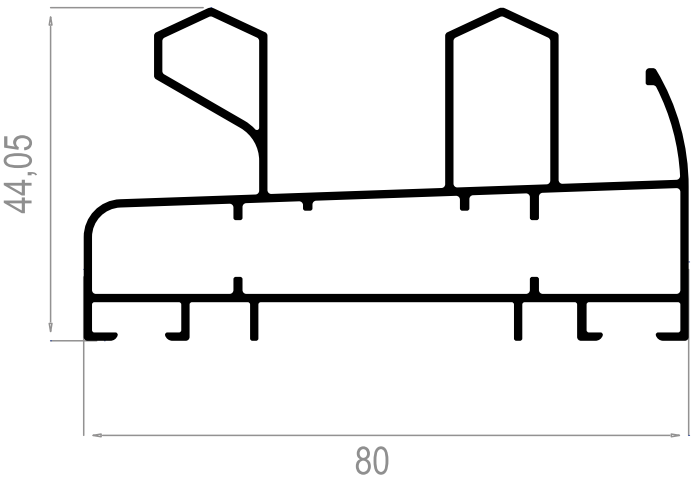

A3.
SÉRIE 41000

Menuiserie coulissante

Réf	Séction	Désignation
41116	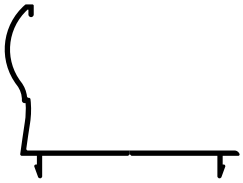	**COUVRE JOINT SÉPARÉ**
41205	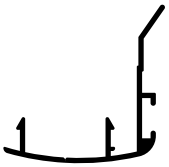	**CHICANE**
41221	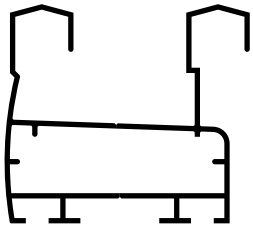	**CADRE COULISSANT AVEC COUVRE JOINT**
41221 C	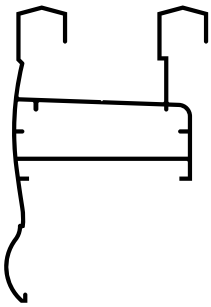	**CADRE COULISSANT AVEC COUVRE JOINT**
41101	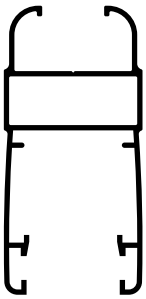	**OUVRANT COULISSANT SIMPLE VITRAGE**
41101 DW		**OUVRANT COULISSANT DOUBLE VITRAGE**

SÉRIE 41000

41205

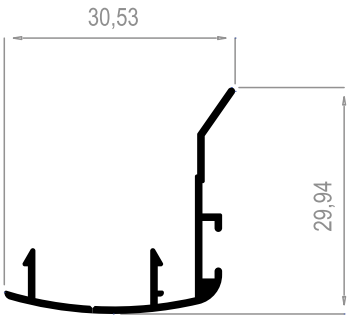

41221

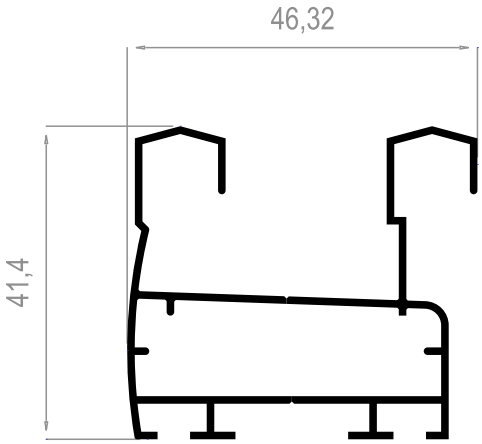

41101 DW

41116

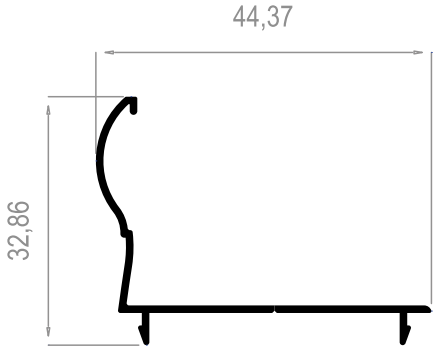

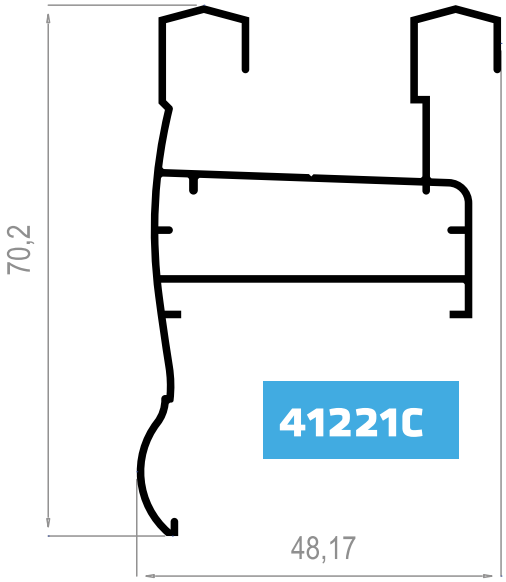

41221C

41101

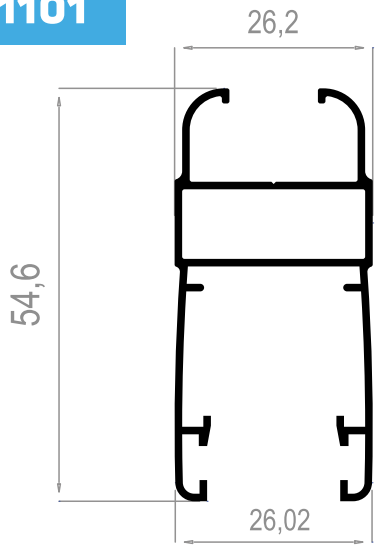

FORZA METAL

FORZA METAL

www.forza-metal.com

info@forza-metal.com

Zone industrielle el eulma, Sétif